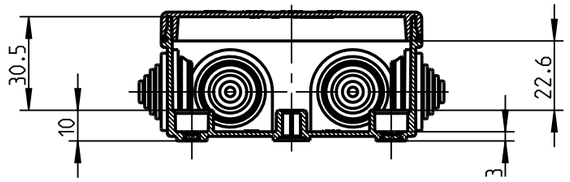

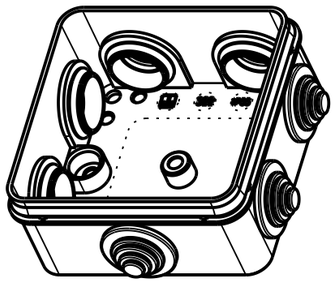

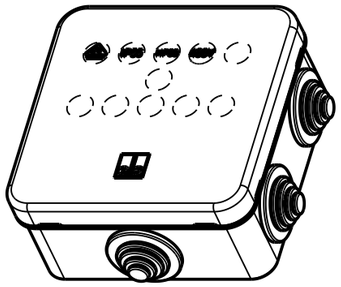

Innenansicht

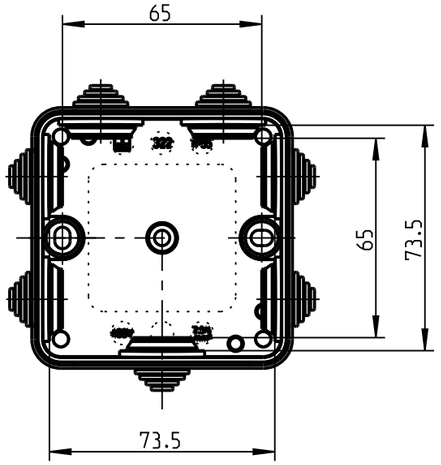

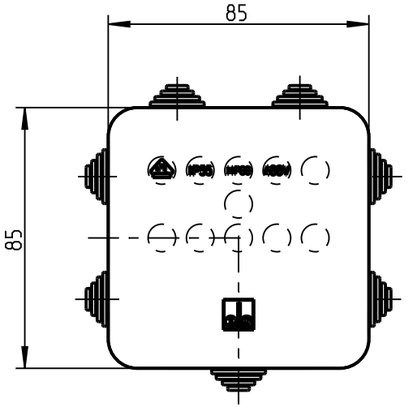

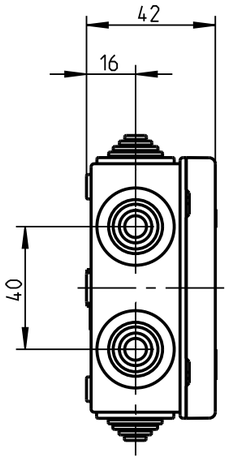

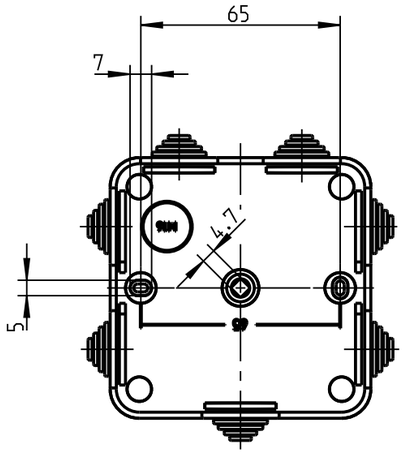

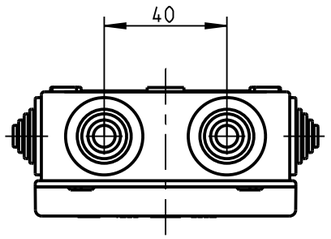

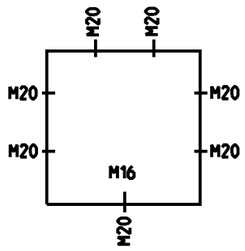

Weitergabe sowie Vervielfaeltigung dieser Unterlage, Verwertung und Mitteilung ihres Inhalts nicht gestattet, soweit nicht ausdruecklich zugestanden. Zuwiderhandlungen verpflichten zu Schadenersatz. Alle Rechte fuer den Fall der Patenterteilung oder Gebrauchsmuster-eintragung vorbehalten.

Schutzvermerk nach DIN 34 beachten!

(Verwendungsbereich)				(Zul.Abw.)	(Oberflaeche)	Masstab 1:2
						(Volumen in cm³)
						(Werkstoff,Halbzeug)
					Datum	Name
				Bearb.	31.01.08	EHe
				Gepr.	05.11.14	KGm
				Vers.		
				Status		
1	ÄM 154/14	05.11.14	KGm	spelsberg		
Zust.	Aenderung	Datum	Name	(Urspr.) j		

(Benennung)
Massblatt
HP 80

(Zeichnungsnummer) M-322-980-01

Blatt 1 Bl.

(Ersatz fuer:) M-Hp Zeichn.v.06.06.94 (ME10)

(Dateiname Modell:) BG-HP-80-7134 (Dateiname Zeichnung:) BG-HP-80-7135